PT22 (1x)

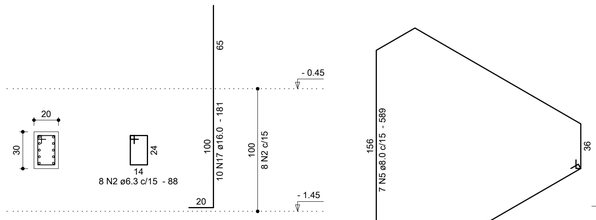

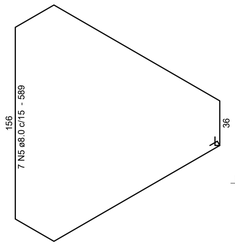

BT22 (1x)
3ø35 HC

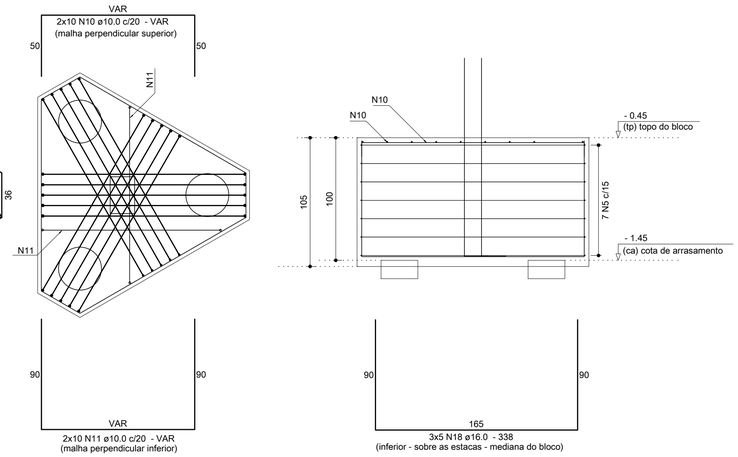

PT25 (1x)

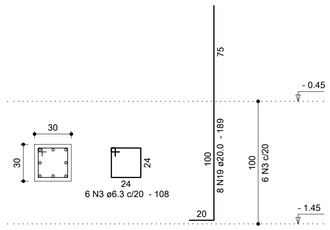

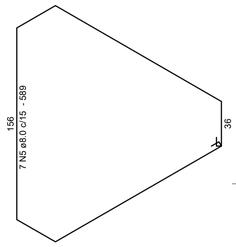

BT25 (1x)
3ø35

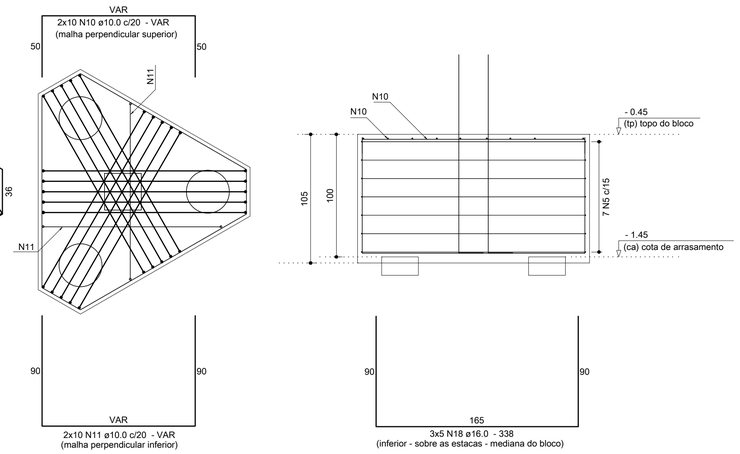

PT23

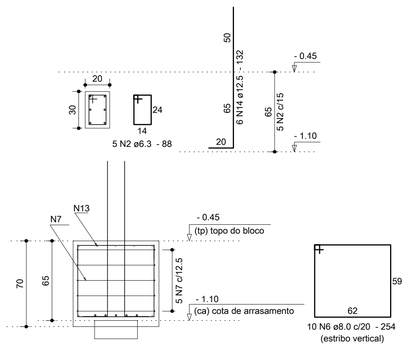

BT23
2ø35

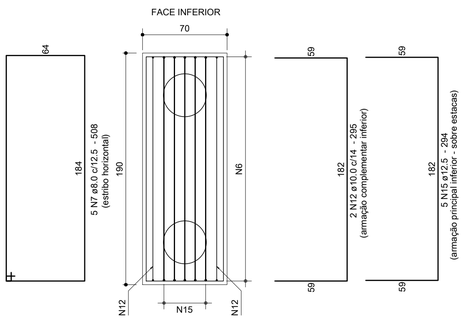

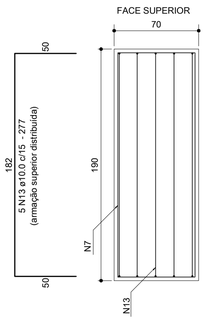

PD1=PD2 (2x)

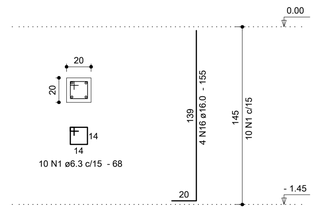

BD1=BD2 (2x)
1ø35

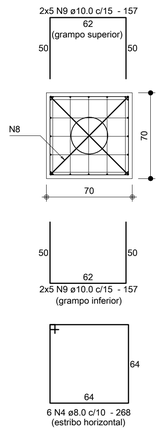

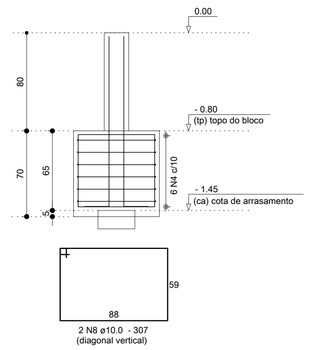

Relação do aço

BT22, BT23, BT25, BD1, BD2.

AÇO	N	DIAM	Q	UNIT (cm)	C.TOTAL (cm)
CA50	1	6.3	20	68	1360
	2	6.3	13	88	1144
	3	6.3	6	108	648
	4	8.0	12	268	3216
	5	8.0	14	589	8246
	6	8.0	10	254	2540
	7	8.0	5	508	2540
	8	10.0	4	307	1228
	9	10.0	40	157	6280
	10	10.0	40	VAR	VAR
	11	10.0	40	VAR	VAR
	12	10.0	2	295	590
	13	10.0	5	277	1385
	14	12.5	6	132	792
	15	12.5	5	294	1470
	16	16.0	8	155	1240
	17	16.0	10	181	1810
	18	16.0	30	338	10140
	19	20.0	8	189	1512

Resumo dos materiais

AÇO	DIAM	C.TOTAL (m)	PESO (kg)
CA50	6.3	31.6	7.7
	8.0	165.5	65.3
	10.0	302.9	186.7
	12.5	22.7	21.8
	16.0	131.9	208.2
	20.0	15.2	37.3

PESO TOTAL (kg)	
CA50	527

Vol. concreto = 6.74 m³
Área formas = 25.97 m²

Proger Engenharia ltda
PROJETOS ESTRUTURAIS - CONSULTORIA - GERENCIAMENTO
DIONISIO AUGUSTO AMERICANO DE NEVES E SOUZA
Engenheiro Civil – CREA–RJ 52.791–D
IMB/FAU – Professor
Av. Pres. Vargas, 590 – grupos 1309 a 1311
Centro, Rio de Janeiro, RJ CEP:20.071–000
Tel./Fax:(21)2432.0811/Cel.:(21)9987.9477
dionisio@progerengenharia.com.br
dionisio@dionisio.eng.br
http://www.progerengenharia.com.br

Anotações:

Detalhe dos grampos:

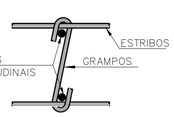

DIÂMETRO (Ø) DOS PINOS DE DOBRAMENTO PARA GANCHOS
SEM ESCALA

BITOLA (Ø)	CA50	CA60
<20mm	5xØ	6xØ
≥20mm	8xØ	—
estribo ≤10mm	3xØ	3xØ

NBR-6118:2003 (Itens 9.4.2.3 e 9.4.6.1)

Notas:

01 NBR6118:2007 – Classe de Agressividade Ambiental = II.
02 NBR6118:2007 – Concreto com fck=25MPa – Aço CA–50.
03 NBR6118:2007 – Cobrimento para arranques e blocos: 3,0cm.
04 Unidades: diâmetro do aço em milímetro; espaçamento e comprimento em centímetro;
05 Para definição de formas e níveis consultar planta geral das fundações (FOR 01).
06 Manter as armações longitudinais das estacas ancoradas até o topo dos blocos.
07 Os desenhos de armações dos arranques de pilares e blocos, acompanham o posicionamento definido na planta de formas FOR 01.

REVISÃO	DATA	MODIFICAÇÕES	RESP.
00	06/08/12	Emissão inicial.	Dionísio

CLIENTE: SERRANO DISTRIBUIDORA LTDA

OBRA: SHOPPING PÁTIOMIX LINHARES – OK SUPERATACADO
Rodovia BR101, esquina c/Av. Cerejeiras – Bairro Modelar
Linhares – ES

PROJETO ESTRUTURAL
ÁREA TÉCNICA – OK SUPERATACADO
BLOCOS DE COROAMENTO DE ESTACAS – 02/03
ARMAÇÕES

DESENHO: 415_arm02_02_r0.dwg
ESCALA: 1:25
DATA – REVISÃO: 06/08/12 – R0
PROJETO: E415
ARM02-02