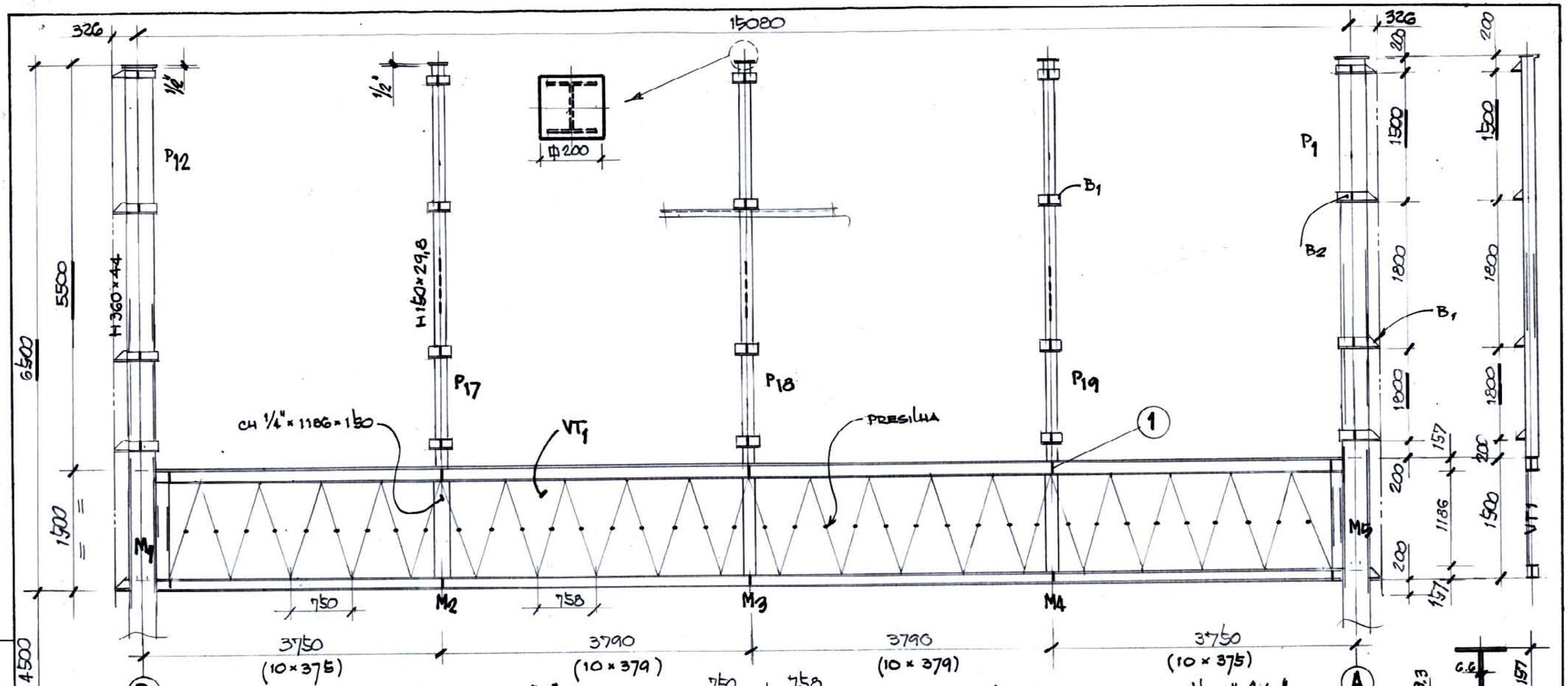

TAPAMENTO VERTICAL DO EIXO "1"
(OLHANDO DO EIXO "0") (1:50)

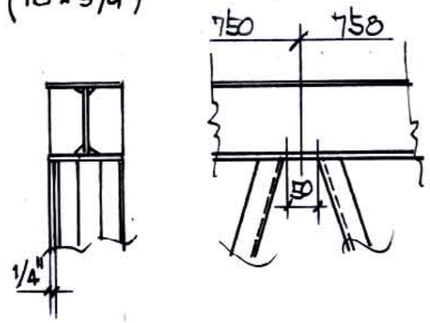

BANZOS: H 150 × 29,8 ∴ DIAGONAIS: 2L's 2" × 1/4" ∴
CHAPA DE APOIO: CH 1/4" × 1186 × 150 ∴
PRESILHA: VERG. Φ 3/8"

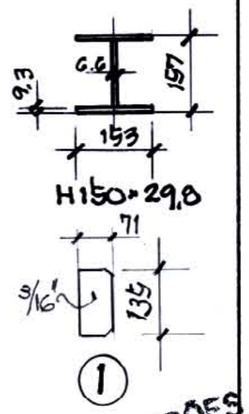

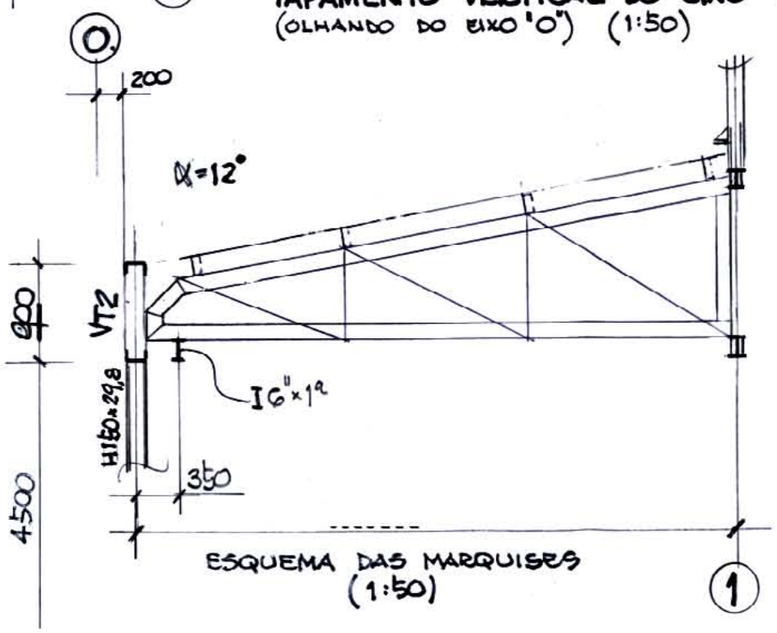

ESQUEMA DAS MARQUISES
(1:50)

VERIFICAR AS DIMENSÕES NO LOCAL

Proger Engenharia ltda PROJETOS ESTRUTURAIS - CONSULTORIA - GERENCIAMENTO DIONISIO AUGUSTO AMERICANO DE NEVES E SOUZA Engenharia Civil CREA RJ 52 791-D	Av. Pres. Vargas, 590 – grupos 1306 a 1311 Centro, Rio de Janeiro, RJ CEP 20.071-000 Tel./Fax (21)2432.0811/Cel. (21)9967.9477 proger@dionisio.eng.br dionisio@dionisio.eng.br http://www.dionisio.eng.br	REVISÃO	DATA	MODIFICAÇÕES	
		0		EMISSÃO INICIAL	
DISCIPLINA: EDIOURO S.A. GALPÃO DA UNIFICAÇÃO	DESENHO: STELIO	ESCALAS: IND.	A	REVISÃO GERAL	
ASSUNTO: TAPAMENTO DO EIXO "1"	DATA: 18 JUN. 2009	REF:			6.